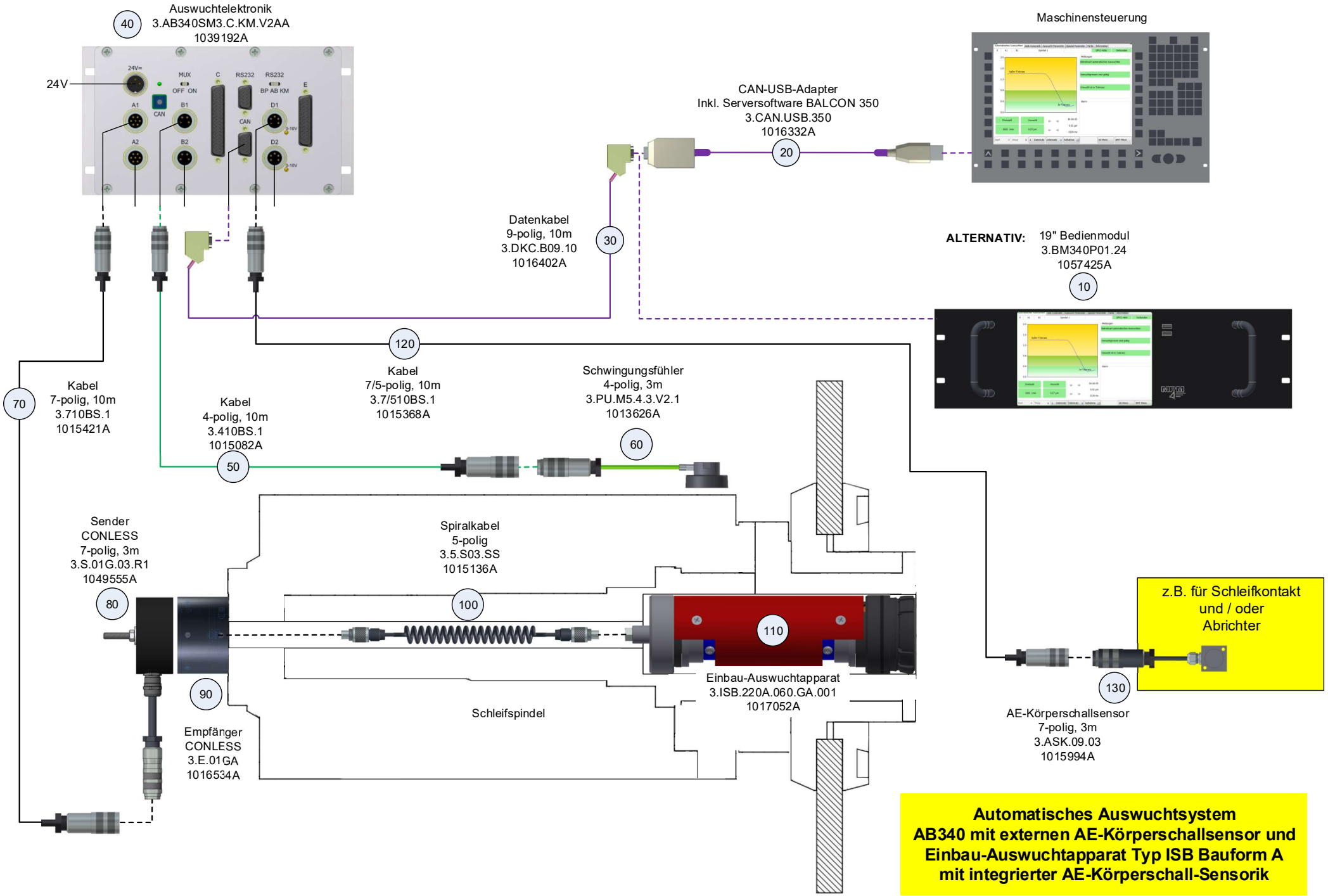
40
Auswuchtelektronik
3.AB340SM3.C.KM.V2AA
1039192A
24V
Maschinensteuerung
CAN-USB-Adapter
Inkl. Serversoftware BALCON 350
3.CAN.USB.350
1016332A
20
Datenkabel
9-polig, 10m
3.DKC.B09.10
1016402A
30
ALTERNATIV:
19" Bedienmodul
3.BM340P01.24
1057425A
10
120
Kabel
7/5-polig, 10m
3.7/510BS.1
1015368A
Schwingungsfühler
4-polig, 3m
3.PU.M5.4.3.V2.1
1013626A
60
70
Kabel
7-polig, 10m
3.710BS.1
1015421A
Kabel
4-polig, 10m
3.410BS.1
1015082A
50
Sender
CONLESS
7-polig, 3m
3.S.01G.03.R1
1049555A
80
Spiralkabel
5-polig
3.5.S03.SS
1015136A
100
110
Einbau-Auswuchtapparat
3.ISB.220A.060.GA.001
1017052A
Schleifspindel
90
Empfänger
CONLESS
3.E.01GA
1016534A
130
AE-Körperschallsensor
7-polig, 3m
3.ASK.09.03
1015994A
z.B. für Schleifkontakt
und / oder
Abrichter
Automatisches Auswuchtsystem
AB340 mit externen AE-Körperschallsensor und
Einbau-Auswuchtapparat Typ ISB Bauform A
mit integrierter AE-Körperschall-Sensorik